FIBRO

Sistema de Suministrar-Recibir
Uniones roscadas para equipo combinado

2480.00.24.16 larga
2480.00.24.17 corta
2480.00.24.18 extra largo
Adaptador simple para conexión al carro para troqueles

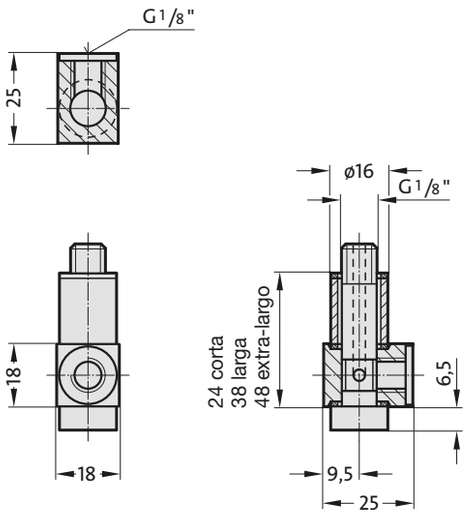

2480.00.24.30
Acoplamiento

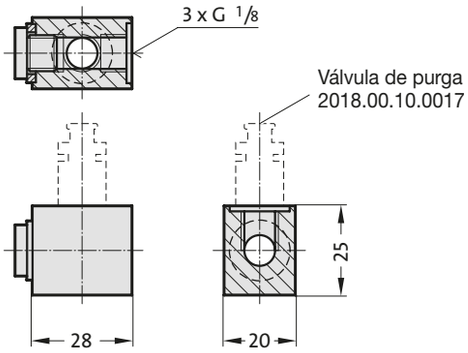

2480.00.24.33
Regleta de distribución

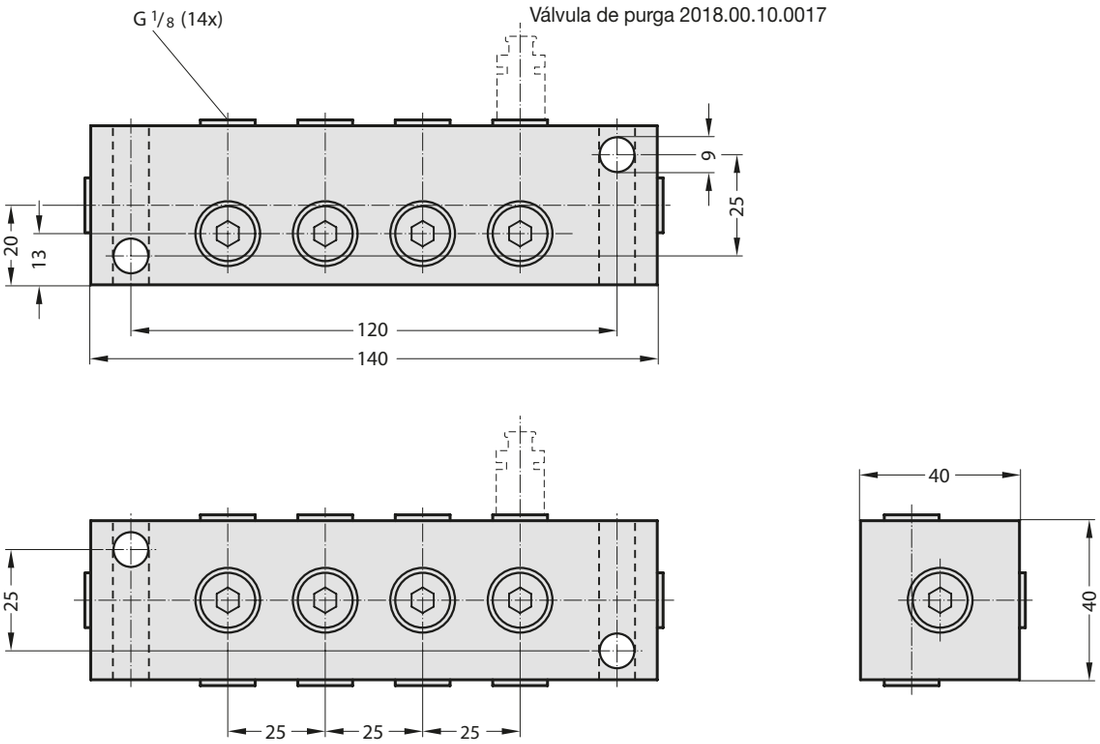

Polígono Industrial O Rebullón s/n. 36416 - Mos - España - rodavigo@rodavigo.com

FIBRO

Sistema de Suministrar-Recibir
Accesorios
Uniones roscadas para equipo combinado

2480.00.23.01.

Manguera de medición – recta en ambos extremos

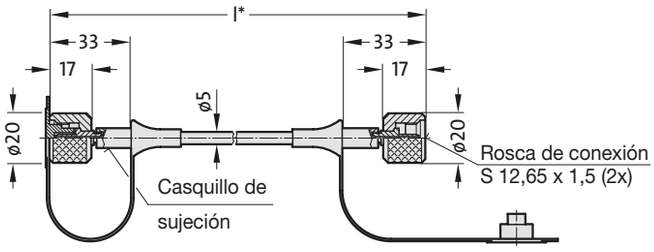

2480.00.23.01.

N° de pedido		l*
2480.00.23.01.	0200	0200
2480.00.23.01.	0300	0300
2480.00.23.01.	0400	0400
2480.00.23.01.	0500	0500
2480.00.23.01.	0630	0630
2480.00.23.01.	0800	0800
2480.00.23.01.	1000	1000
2480.00.23.01.	1200	1200
2480.00.23.01.	1500	1500
2480.00.23.01.	2000	2000
2480.00.23.01.	2500	2500
2480.00.23.01.	3000	3000

* Suministramos también otras longitudes, escalonadas de 5 en 5 mm!

Longitud mínima sin espiral anti-dobladura

sans spirale antipliage	90 mm
con espiral anti-dobladura en un lado	150 mm
con espiral anti-dobladura en ambos lado	300 mm

2480.00.23.01.□□□□.1

Espiral anti-dobladura en un lado

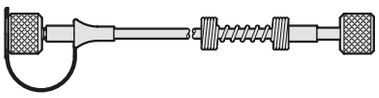

2480.00.23.01.□□□□.2

Espiral anti-dobladura en ambos lados

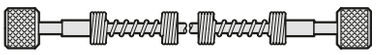

2480.00.23.02.

Manguera de medición – un extremo recto, el otro con curva a 90°

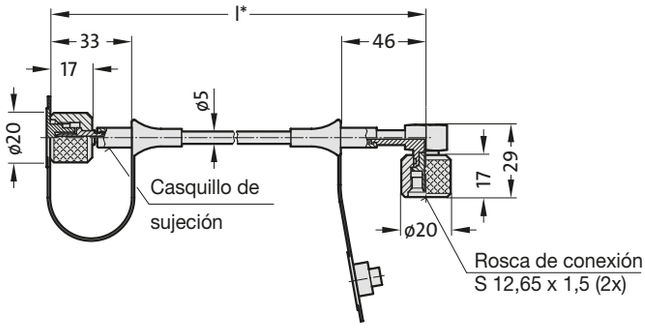

2480.00.23.02.

N° de pedido		l*
2480.00.23.02.	0200	0200
2480.00.23.02.	0300	0300
2480.00.23.02.	0400	0400
2480.00.23.02.	0500	0500
2480.00.23.02.	0630	0630
2480.00.23.02.	0800	0800
2480.00.23.02.	1000	1000
2480.00.23.02.	1200	1200
2480.00.23.02.	1500	1500
2480.00.23.02.	2000	2000
2480.00.23.02.	2500	2500
2480.00.23.02.	3000	3000

* Suministramos también otras longitudes, escalonadas de 5 en 5 mm!

Longitud mínima sin espiral anti-dobladura

sans spirale antipliage	90 mm
con espiral anti-dobladura en un lado	150 mm
con espiral anti-dobladura en ambos lado	300 mm

2480.00.23.02.□□□□.1

Espiral anti-dobladura recta en un lado

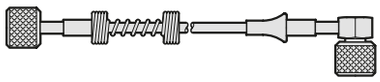

2480.00.23.02.□□□□.2

Espiral anti-dobladura en ambos lados

2480.00.23.02.□□□□.3

Espiral anti-dobladura en un lado 90°

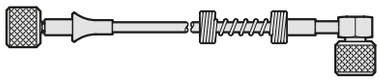

2480.00.23.03.

Manguera de medición – con curvas a 90° en ambos extremos

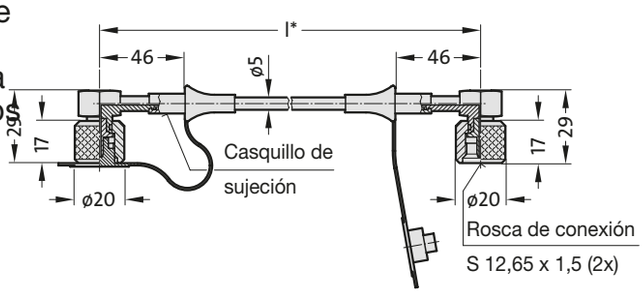

2480.00.23.03.

N° de pedido		l*
2480.00.23.03.	0200	0200
2480.00.23.03.	0300	0300
2480.00.23.03.	0400	0400
2480.00.23.03.	0500	0500
2480.00.23.03.	0630	0630
2480.00.23.03.	0800	0800
2480.00.23.03.	1000	1000
2480.00.23.03.	1200	1200
2480.00.23.03.	1500	1500
2480.00.23.03.	2000	2000
2480.00.23.03.	2500	2500
2480.00.23.03.	3000	3000

* Suministramos también otras longitudes, escalonadas de 5 en 5 mm!

Longitud mínima sin espiral anti-dobladura

sans spirale antipliage	105 mm
con espiral anti-dobladura en un lado	150 mm
con espiral anti-dobladura en ambos lado	300 mm

2480.00.23.03. □□□□.3

Espiral anti-dobladura en un lado

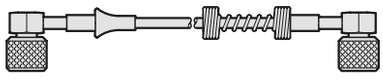

2480.00.23.03. □□□□.2

Espiral anti-dobladura en ambos lados

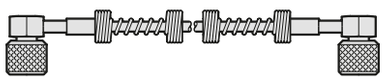

nos reservamos el derecho de hacer modificaciones